Aprimatic

# MATIC BOX

# Operador de puertas de garaje

IT -Manuale di uso e installazione – operatore per garage
GB - Instruction for use and installation – garage opener
ES - Manual de usuario e instalación – Operador de puertas de garaje

# Indice


**1. Funzioni** **pag. 3**

**2. Dati Tecnici** **pag. 3**

**3. Installazione** **pag. 4**

3.1. Strumenti raccomandati

3.2. Installazione dell'operatore e della guida

**4. Pannello di controllo e trasmettitore** **pag. 5**

**5. Connessioni e terminali aggiuntivi** **pag. 6**

6. Programmazione dell'attuatore pag.7

7. Guida utilizzo pag. 9

# 1. Funzioni

## Micro-comando intelligente

Un pulsante per comandare l'apertura, l'arresto e la chiusura
La luce è accesa durante l'apertura o la chiusura della porta e si spegne automaticamente dopo tre minuti. Il funzionamento dell'unità è comandato tramite un programma informatico.
Controllo della forza in aperture e in chiusura.
Le funzioni opzionali sono fotocellule, chiusura automatica, blocco porta ecc.
La porta si arresta temporaneamente quindi si riapre quando incontra ostacoli durante la chiusura.
Le funzioni di protezione sono sovraccarico, surriscaldamento o scarsa potenza in ingresso, etc.

## Motore DC

Rumorosità contenuta, avviamento graduale, arresto lento per proteggere l'unità e garantire una lunga durata.

## Display a LED

Lo stato di funzionamento è visibile sullo schermo a LED.

## Decodifica

Codice variabile

## Disinnesto manuale

Apertura e chiusura manuale della porta senza alimentazione.

## Funzioni opzionali

Fotocellula, batteria tampone e pulsante a parete.

# 2. Specifiche tecniche

| | | | |
|---|---|---|---|
| Corrente in ingress | 220 V +- 10 % 50 60 Hz | Frequenza di ricezione | 433.92 MHz |
| Motore | 24 V DC | Decodifica | Rolling code |
| Temperatura di esercizio | > - 20 º C, <+50º C | Alimentazione radiocomando | 27 A 12 V batteria |
| umidità relativa | < 90 % | Lampada | 24 V 5 W / LED |
| Forza di aperture e chiusura | 600 N, 800 N, 1200 N | Tempo luce cortesia | 3 minutos |

# 3. Installazione

## 3.1. Attrezzi consigliati

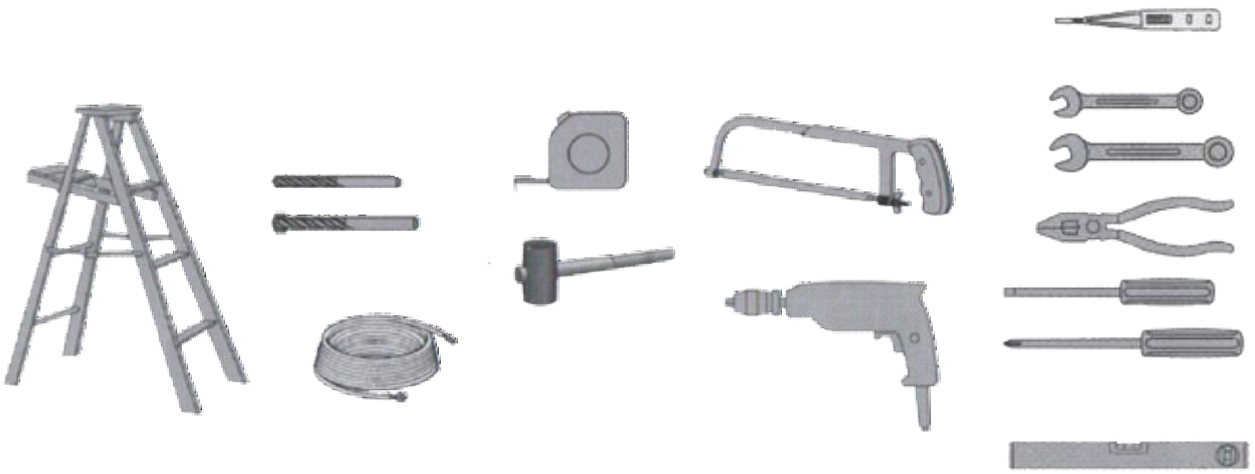

## 3.2. installazione attuatore e guida

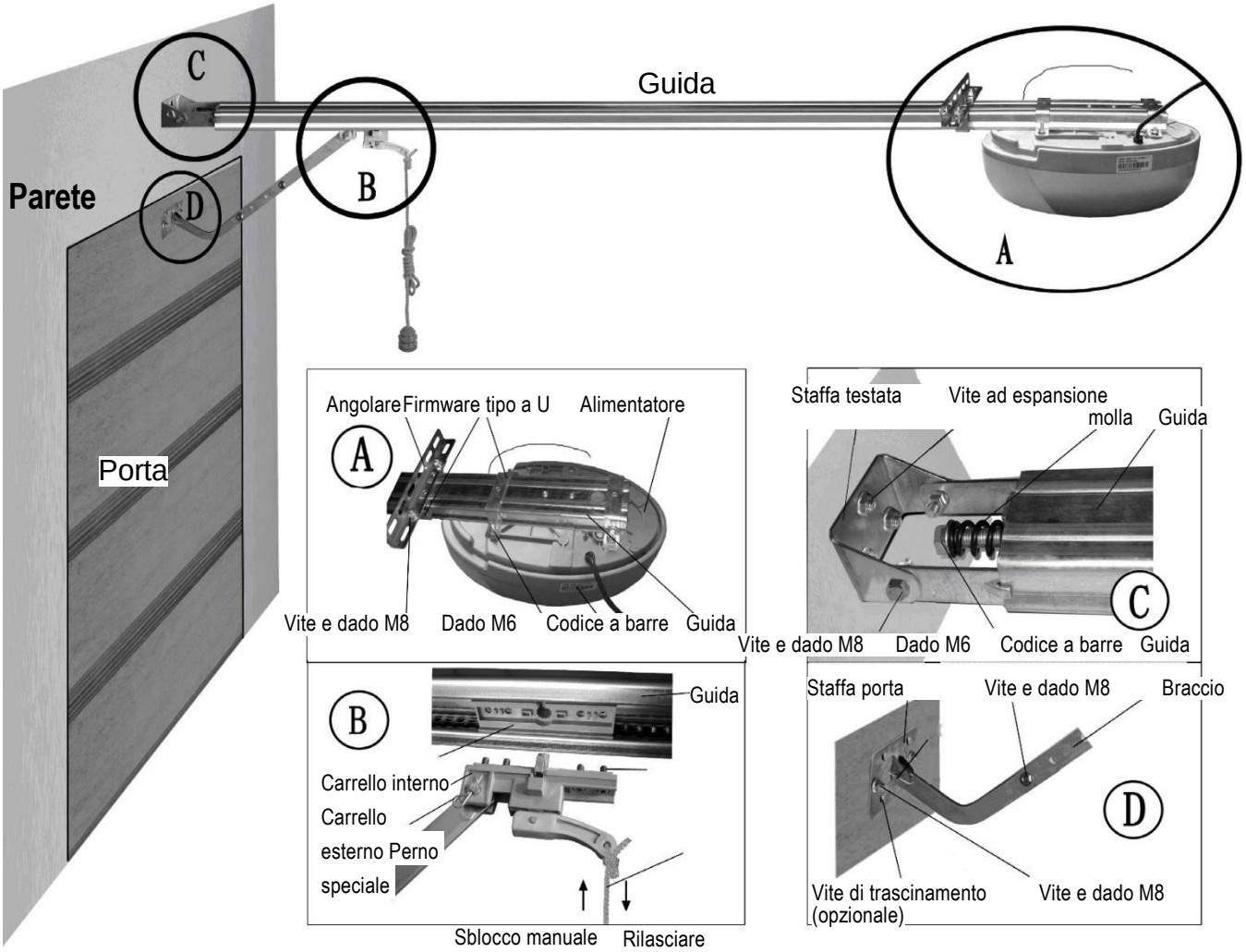

Quando è stato installato nella posizione di aperto-chiuso, è possibile collegare il meccanismo di arresto quando il portone ha raggiunto la posizione di aperto completo (vedi foto sotto) per evitare di modificare il limite di posizione quando si modifica il valore di forza F1.

Utilizzare le viti M6.3 x 20 per fissare il binario alla testa del motore con il morsetto a forma di U per renderlo più forte e non farlo muovere.

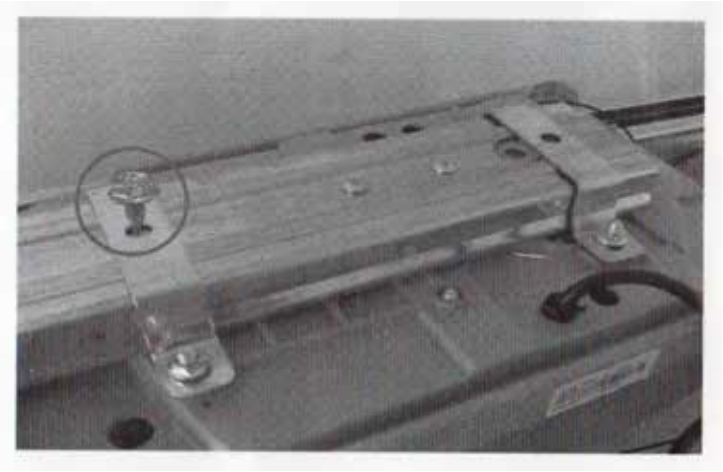

# 4. Pannello di controllo e telecomando

**Panello di Controllo**

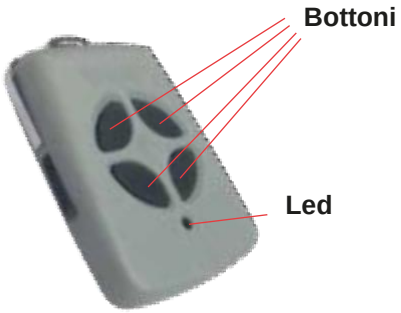


**Telecomando**

# 5. Collegamenti e terminali opzionali

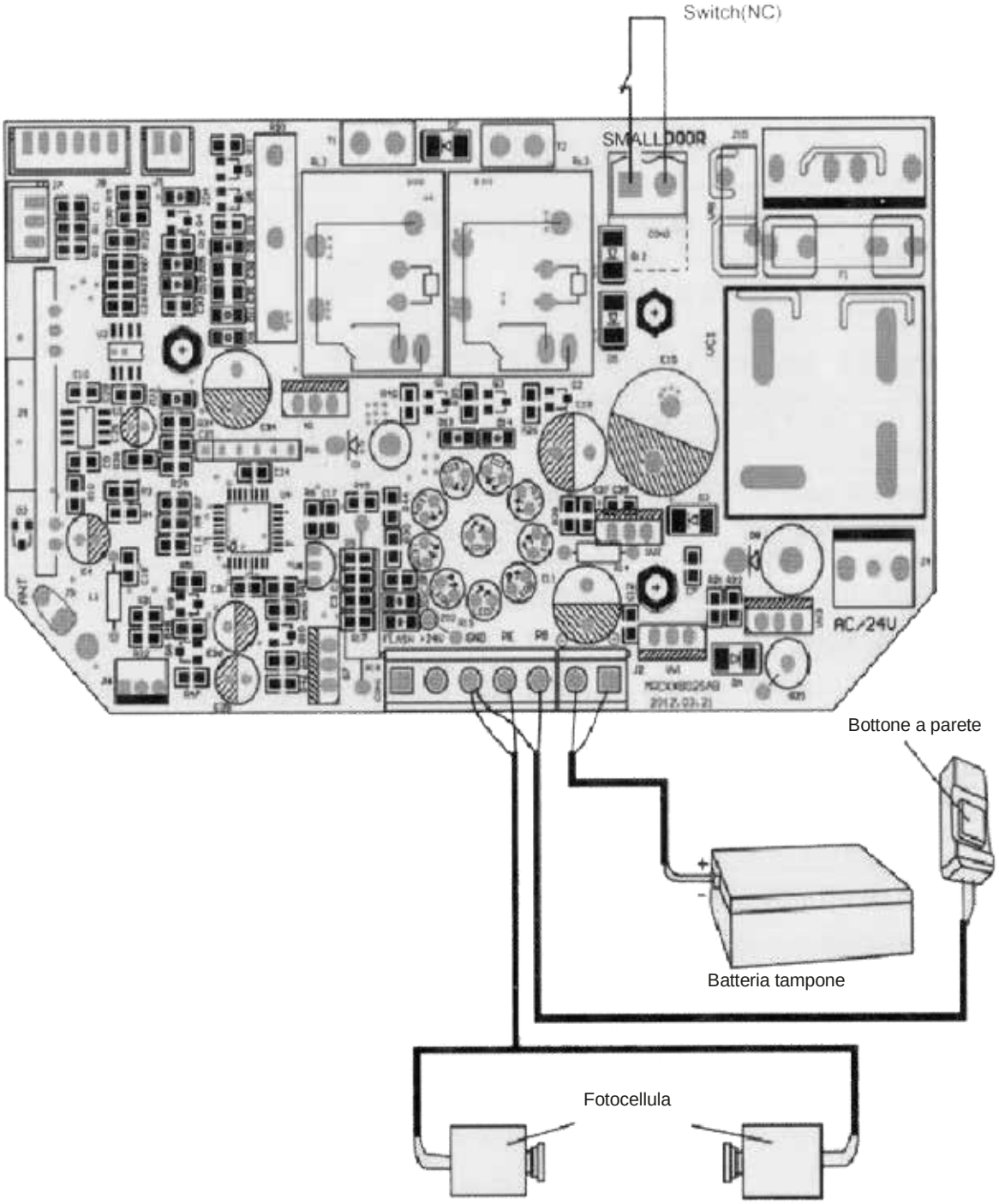

# 6. Programmazione dell'attuatore

| | | |
|---|---|---|
| 6.1 | Preparazione | |
| 6.1.1 | Tenere bloccato il carrello, tirare e spingere la porta manualmente, assicurarsi che il carrello si colleghi alla navetta. | |
| 6.1.2 | Attivare l'alimentazione, la luce di cortesia rimane accesa per alcuni secondi, contemporaneamente il LED visualizza il numero da 99 a 11. L'attuatore passa quindi in stand-by. | 99 11 |
| 6.1.3 | Infine, visualizza "- - ". | - - |
| 6.2 | Impostazione delle posizioni di apertura e chiusura | |
| 6.2.1 | Tenere premuto SET fino a quando viene visualizzato "P1". | P1 |
| 6.2.2 | Premere SET, viene visualizzato "OP". | OP |
| 6.2.3 | Tenere premuto UP, la scritta "OP" lampeggia. | OP |
| 6.2.4 | Quando la porta ha raggiunto la posizione di apertura, premere SET, viene visualizzato "CL". | CL |
| 6.2.5 | Tenere premuto DOWN, la scritta "CL" lampeggia. Quando la porta ha raggiunto la posizione di chiusura, premere SET. | CL |
| 6.2.6 | La porta si apre e si chiude automaticamente per identificare i requisiti di sensibilità per l'apertura e la chiusura in termini di forza. | OP CL |
| 6.2.7 | Visualizza "- -" per indicare che l'impostazione è completa. | - - |
| 6.3 | Radiocomando con sistema di auto-apprendimento | |
| 6.3.1 | Quando l'unità ha memorizzato 20 codici, "Fu" lampeggia. Per evitare errori di codifica, è necessario cancellare tutti i codici memorizzati. | Fu |
| 6.3.2 | Tenere premuto CODE, viene visualizzato "Su". | Su |
| 6.3.3 | Tenere premuto per più di 8 secondi, "dL" lampeggia: tutti i codici sono stati cancellati. | dL |
| 6.4 | Aggiunta o modifica radiocomandi | |
| 6.4.1 | Premere CODE, viene visualizzato "Su". | Su |
| 6.4.2 | Premere un pulsante sul radiocomando, rilasciarlo e premerlo nuovamente, "Su" lampeggia, | Su |
| 6.4.3 | Visualizza poi "- -" per indicare che l'impostazione è completa. Ripetere le fasi di cui sopra per codificare un massimo di 20 radiocomandi e/o pulsanti diversi. | - - |

| | | |
|---|---|---|
| **6.5** | **Regolazioni della forza** | |
| **6.5.1** | Tenere premuto SET, viene visualizzato “P1”. | P1 |
| **6.5.2** | Premere UP una volta, viene visualizzato “P2”, | P2 |
| **6.5.3** | Premere di nuovo SET, verrà visualizzata la situazione corrente. Premere UP per aumentare la forza di un grado o premere DOWN per diminuirla di un grado. Il grado massimo è “F9”, quello minimo è “F1”. | F9<br>F1 |
| **6.5.4** | Premere SET.per confermare. L’impostazione predefinita è “F5”. | F5 |
| **6.5.5** | **Al termine delle impostazioni, verificare la forza in termini di sicurezza.** | |
| **6.6** | **Fotocellula** | |
| **6.6.1** | Tenere premuto SET, viene visualizzato “P1”. | P1 |
| **6.6.2** | Premere UP due volte, viene visualizzato “P3”. | P3 |
| **6.6.3** | Premere SET per visualizzare la situazione corrente. Premere UP una volta, viene visualizzato “H1”, la fotocellula è abilitata. Premere DOWN una volta, viene visualizzato “H0”, la fotocellula è disabilitata. Premere SET per confermare e uscire. | H0<br>H1 |
| **6.6.4** | Se il dispositivo a fotocellula non viene utilizzato, assicurarsi che venga visualizzato “HO” per disabilitare questa funzione. | H0 |
| **6.7** | **Chiusura automatica ON/OFF** | |
| **6.7.1** | Tenere premuto SET, viene visualizzato “P1”. | P1 |
| **6.7.2** | Premere UP tre volte, viene visualizzato “P4”. | P4 |
| **6.7.3** | Premere SET per visualizzare la situazione corrente. Premere UP per aumentare la chiusura automatica di un minuto o premere DOWN per diminuirla di un minuto. Il grado massimo è “b9”, quello minimo è “b0”. Premere SET.per confermare. | b0<br>b9 |
| **6.7.4** | L’impostazione predefinita è “b0”, che indica che la chiusura automatica è disattivata. Questa funzione è attiva quando la porta raggiunge la posizione di apertura | b0 |

Smaltimento corretto dei prodotti (rifiuti elettrici ed elettronici)
(Applicabile ai paesi dell'UE e ai paesi con sistemi di raccolta differenziata)

Al termine del ciclo di vita del prodotto, assicurarne il corretto smaltimento differenziandolo dagli altri rifiuti comuni e depositandolo in un punto pulito. In questo modo si evitano i possibili effetti negativi che una gestione non corretta dei rifiuti potrebbe avere sulle persone e sull'ambiente.

*Aprimatic Doors si riserva il diritto di apportare qualsiasi modifica o variazione ritenuta necessaria ai propri prodotti e/o al presente manuale senza alcun obbligo di preavviso.*
È possibile scaricare la dichiarazione di conformità all'indirizzo
**https://www.aprimatic.es/documentacion/documentaciontecnica/declaracion-de-conformidad**

# 7. Guida all'utilizzo

| | | |
|---|---|---|
| **7.1** | **Precauzioni di utilizzo** | |
| **7.1.1** | ⚠ | Al primo utilizzo della porta, eseguire una prova del sistema di azionamento per verificare che si muova correttamente. (Metodo di prova: sbloccare il carrello, tirare e spingere la porta manualmente). |
| **7.1.2** | ⚠ | Il collegamento elettrico deve essere eseguito da professionisti, e collegato correttamente a terra con il relativo cavo. |
| **7.1.3** | ⚠ | Utilizzare i radiocomandi solo se si vede l'automazione. Non sostare o camminare sotto una porta in movimento. I radiocomandi devono essere tenuti fuori dalla portata dei bambini. |
| **7.1.4** | ⚠ | Assicurarsi che la porta sia lontana da fonti di fuoco, umidità, elettromagnetismo, ecc. |
| **7.1.5** | ⚠ | Eseguire un controllo almeno due volte all'anno per assicurarsi che la porta sia adeguatamente bilanciata e che tutte le parti attive siano in buono stato di funzionamento. Regolare la forza di trazione della catena. Oliare sufficientemente i meccanismi. |

| | | | |
|---|---|---|---|
| **7.2** | **Guida alla risoluzione dei problemi** | | |
| **7.2.1** | **Problema** | **Cause** | **Soluzione** |
| **7.2.2** | La catena è rumorosa. | La catena è allentata. | Regolare il dado M8 facendo riferimento alla sezione 3.2.C. |
| **7.2.3** | Il motore non funziona. | La presa non è collegata correttamente oppure il fusibile è guasto. | Controllare la presa o sostituire il fusibile. |
| **7.2.4** | Dopo aver impostato le posizioni di apertura e chiusura, il motore non funziona. | Le viti di fissaggio dei componenti Hall sono allentate oppure errori nel programma. | Serrare le viti o resettare le posizioni di apertura e chiusura. |
| **7.2.5** | Non è possibile chiudere la porta. | La fotocellula è stata attivata. | Disabilitare la funzione fotocellula, facendo riferimento alla sezione 6.6. |
| **7.2.6** | Il pulsante a parete funziona correttamente, ma il radiocomando non funziona. | Mancato auto-apprendimento del radiocomando o batteria del radiocomando scarica. | Eseguire la codifica facendo riferimento alla sezione 6.4 o sostituire la batteria del radiocomando. |
| **7.2.7** | Distanza del radiocomando troppo breve. | La batteria del radiocomando è quasi scarica. | Sostituire la batteria. |

# Index


**1. Functions** **pag. 11**

**2. Technical Data** **pag. 11**

**3. Installation** **pag. 12**

3.1. Recommended tools

3.2. Installing the operator and the guide

**4. Control panel and transmitter** **pag. 13**

**5. Connections and additional terminal** **pag. 14**

6. Programming the operator pag. 15

7. Owener's guide pag. 17

# 1. Functions

## Micro intellectual control

One button to control open, stp amd close.

The light is on white opening or closing the door, three minutes later the light is off automatically.
The unit running is controlled by computer program.
Test the force of open or close the door, the optional function is photo beam, auto-close, lock door, etc.
The door pauses momentarily then rebounds when it reached the hinders on the closing way.
The protecting functions are overload, over hot or low power input.

## DC Motor

Low noise, soft start, slow stopping to protect the unit and make sure it can be usedm for a long timea situación de trabajo puede ser mostrada en la pantalla LED.

## LED Display

Working situation can be shown on the LED screen.

## Decoding

Rolling code

## Manual Disengangement

Open and close the door by hand without power.

## Optional Functions

Photo beam, battery backup and wall buttom

# 2. Technical Specifications

| | | | |
|---|---|---|---|
| Power Input | 220 V +- 10 % 50 60 Hz | Reception Frequency | 433.92 MHz |
| Motor | 24 V DC | Decoding | Rolling code |
| Working Temperature | > - 20 º C, <+50º C | Transmitter Power | 27 A 12 V battery |
| Relative Humidity | < 90 % | Globe | 24 V 5 W / LED |
| Open and close force | 600 N, 800 N, 1200 N | Courtesy light time | 3 minutes |

# 3. Installation

## 3.1. Recommended Tools

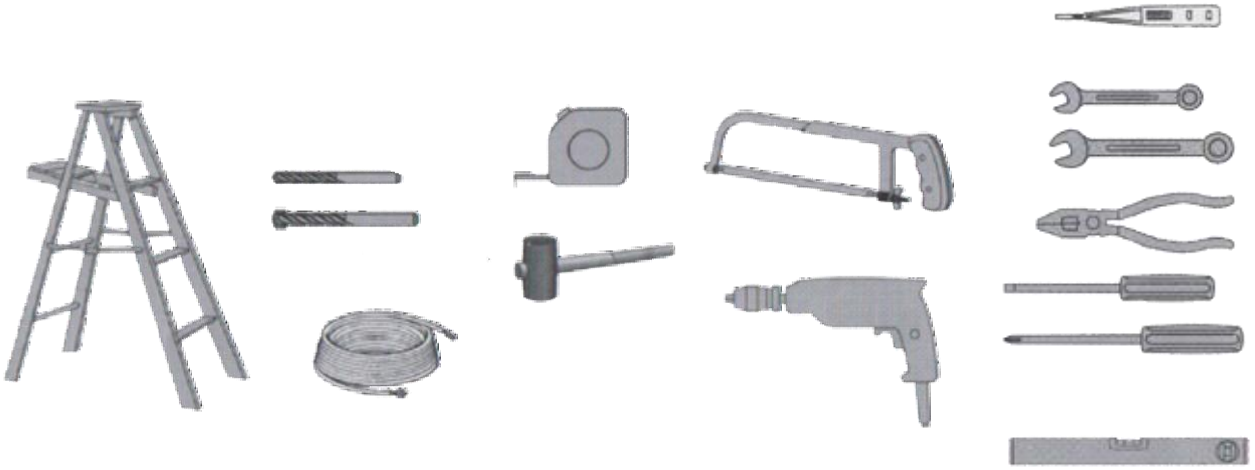

## 3.2. Installing the operator and rail

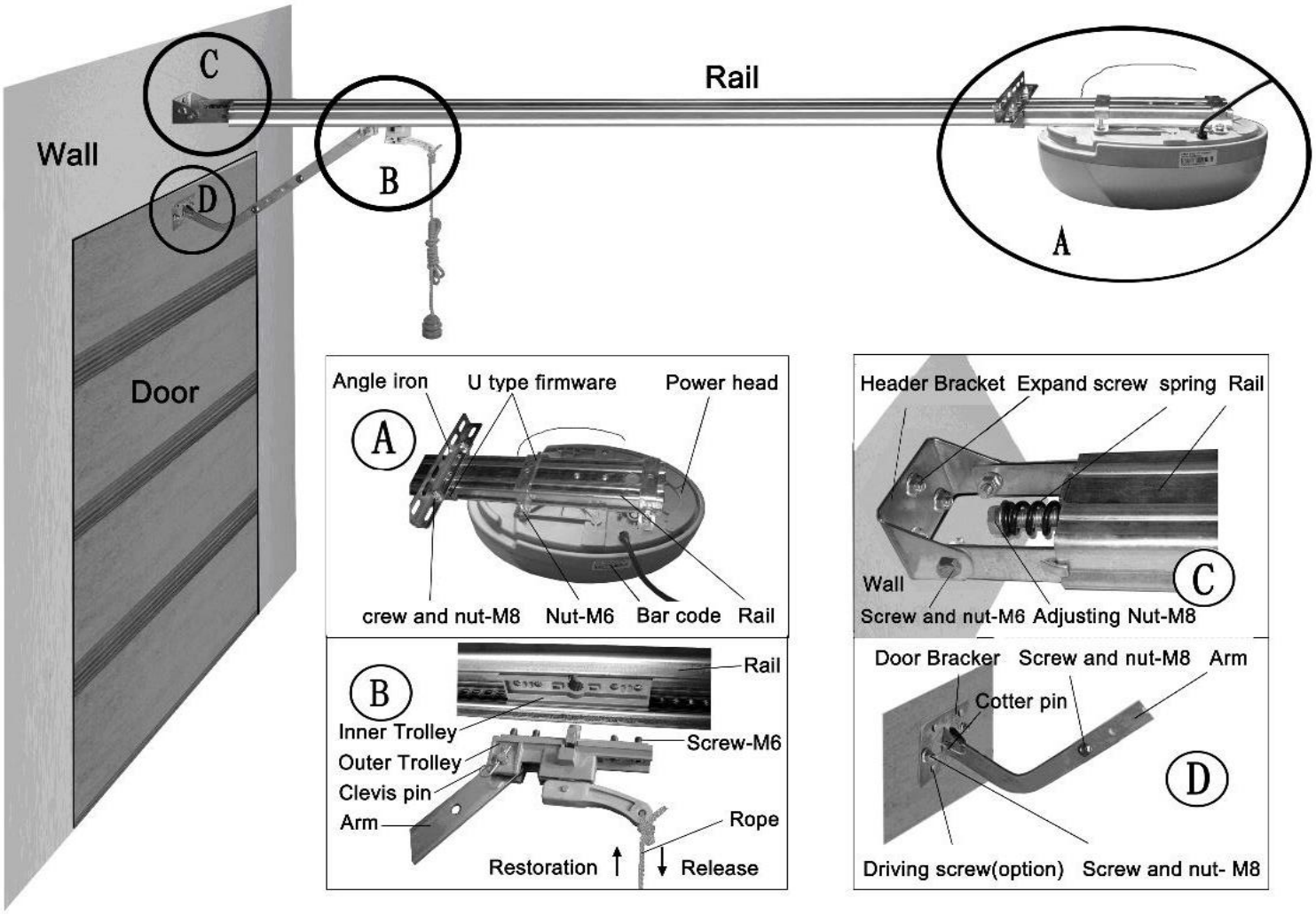

When you have installed the open-closed position, you can engage the stop mechanism when the door has reached the fully open position (as photo below), to avoid changing the limit position when the force selected in F1 and there are many maneuvers .

Using M6.3 x 20 screws fix the rail to the motor head with the U-shaped clamp to make it stronger and not to move

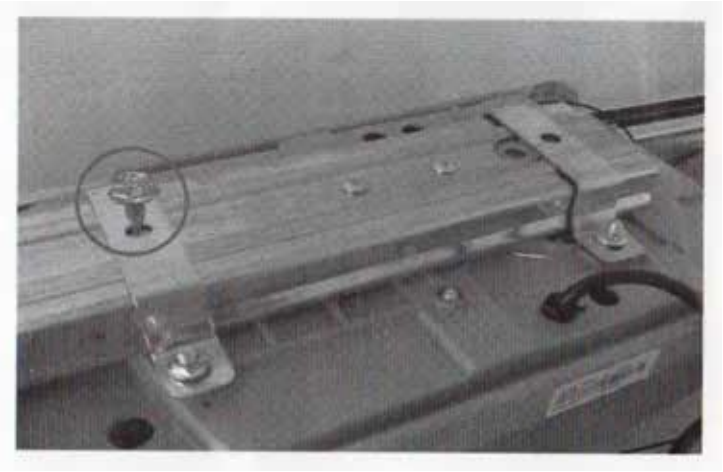

# 4. Control Panel and Transmitter

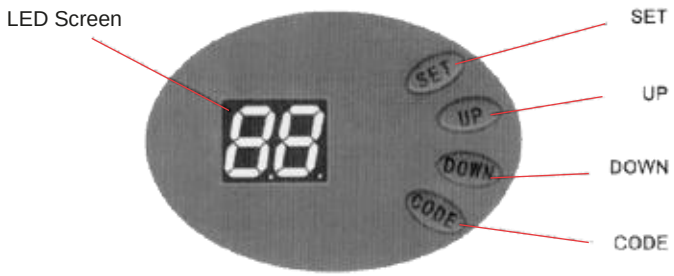


**Control panel**

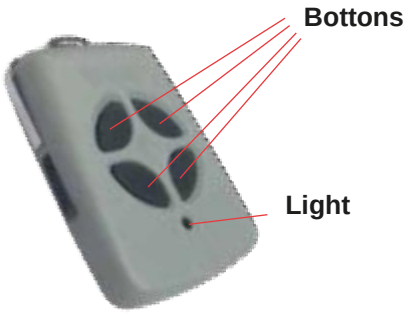


**Transmitter**

# 5. Connections and additional terminals

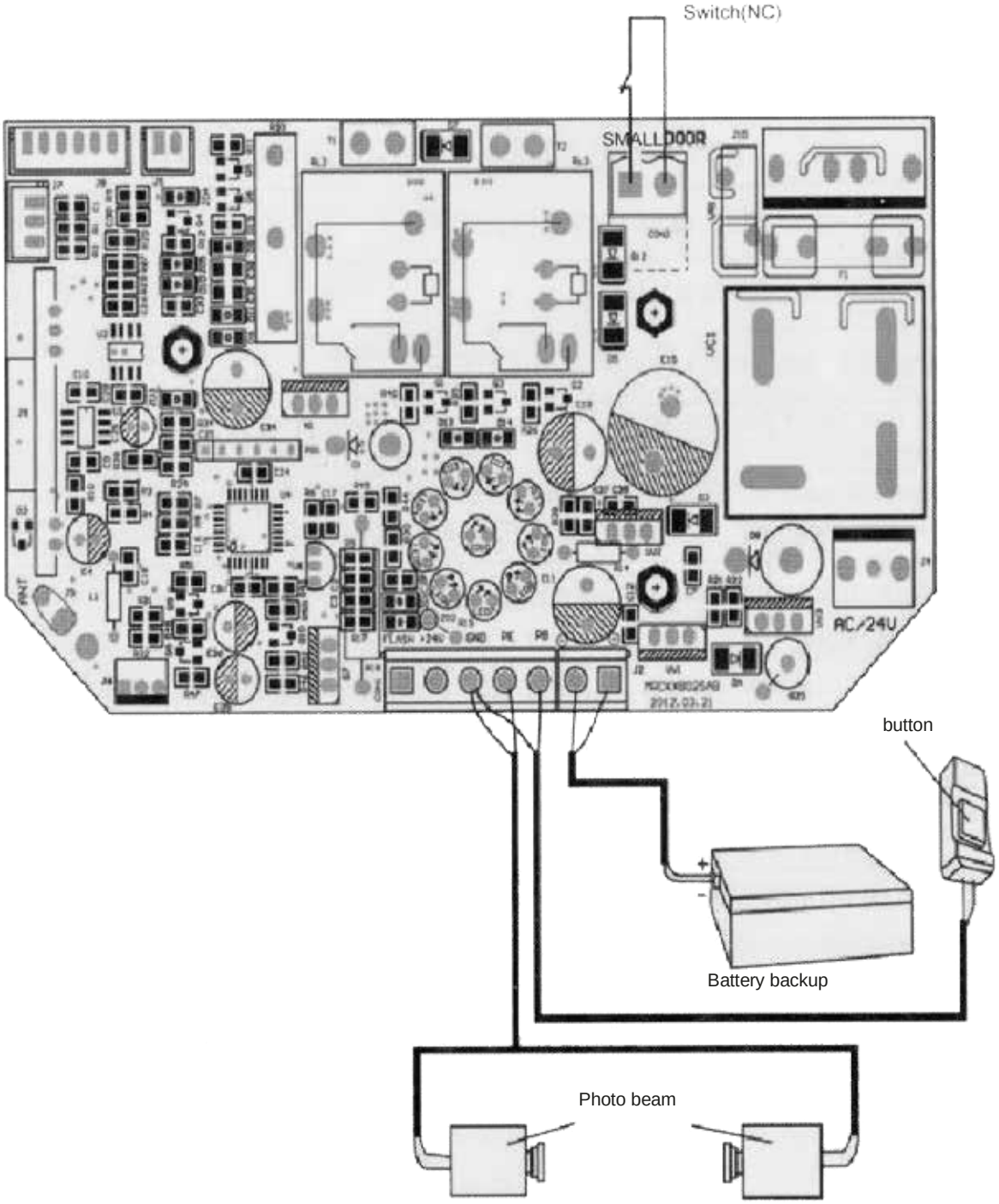

# 6. Programming the operator

| | | |
|---|---|---|
| 6.1 | **Preparing** | |
| 6.1.1 | Keep trolley locked, pull and push the door by hand, make sure the trolley connects with the shuttle. | |
| 6.1.2 | Turn on the power, the courtesy light is on for a several seconds, at the same time, the LED displays the number from 99 to 11. Then the operator turns to standby. | |
| 6.1.3 | At the last, it display "- - ". | |
| 6.2 | **Setting open and Close Positions** | |
| 6.2.1 | Press and hold SET until it displays “P1”. | |
| 6.2.2 | Press SET, it displays “OP”. | |
| 6.2.3 | Then press and hold UP, it flashes “OP” . | |
| 6.2.4 | When the door has reached the open position, press SET, it displays “CL”. | |
| 6.2.5 | Then press and hold DOWN, it flashes “CL” . When the door has reached the closed position, press SET. | |
| 6.2.6 | The door opens and closes automatically to map the open and close sensitivity force requirements. | |
| 6.2.7 | It displays "- -” to show setting is complete. | |
| 6.3 | **Self Learning Transmitter** | |
| 6.3.1 | When the unit has stored 20 codes, it flashes “Fu”, or preventing coding mistakes, it necessary to cancel all the stored codes. | |
| 6.3.2 | Press and hold CODE, it displays “Su”. | |
| 6.3.3 | Hold more than 8 seconds, it flashes “dL” , all the codes were cancelled.. | |
| 6.4 | **Adding or Changing Transmitters** | |
| 6.4.1 | Press CODE, it displays “Su”. | |
| 6.4.2 | Press a button on the trasmitter, then release and press the same button again, “Su” flashes, | |
| 6.4.3 | The nit displays "- -” to show setting is complete. Repeat up steps to code a maximum of 20 different transmitters and/or buttons. | |

| | | |
|---|---|---|
| **6.5** | **Force Adjustments** | |
| **6.5.1** | Press and hold SET, it displays “P1”. | P1 |
| **6.5.2** | Press UP once, it displays “P2”, | P2 |
| **6.5.3** | Press SET once again , it will show the current situation. Press UP to increase the force one degree or press DOWN to decrease one degree. Maximum degree is “F9”, minimum is “F1”. | F9<br>F1 |
| **6.5.4** | Press SET.to confirm. The default setting is “F5”. | F5 |
| **6.5.5** | **After finishing all the setting, please check the forse to make safe.** | |
| **6.6** | **Photo Beam** | |
| **6.6.1** | Press and hold SET, it displays “P1”. | P1 |
| **6.6.2** | Press UP twice, it displays “P3”. | P3 |
| **6.6.3** | Press SET to show current situation. Press UP once it displays “H1”, the photo beam is enable. Press DOWN once, it displays “H0”, the photo beam is disabled. Press SET to confirm and quit. | H0<br>H1 |
| **6.6.4** | If you do not use photo beam device, please make sure it displays “HO” to close this function. | H0 |
| **6.7** | **Auto - Close ON/OFF** | |
| **6.7.1** | Press and hold SET, it displays “P1”. | P1 |
| **6.7.2** | Press UP three times, it displays “P4”. | P4 |
| **6.7.3** | Press SET to show current situation. Press UP to increase the auto-close one minute or press DOWN to decrease one minute. Maximum degree is “b9”, minimum is “b0”. Press SET. To confirm. | b0<br>b9 |
| **6.7.4** | The default setting is “b0”, “b0” show auto-close is off. This function works when the door reaches the open position. | b0 |

CORRECT PRODUCT DISPOSAL (electrical and electronic waste)
(Applicable to EU countries and countries with differentiated collection systems)

At the end of the product's life cycle, make sure that it is disposed of correctly by differentiating it from other common waste and depositing it at a clean point. This avoids the possible negative effects that incorrect handling of waste could have on people and the environment.

*Aprimatic Doors reserves the right to make any modifications or variations it deems necessary to its products and/or this manual without any obligation to give prior notice.*
*You can download the Declaration of Conformity at:*
**https://www.aprimatic.es/documentacion/documentaciontecnica/declaracion-de-conformidad**

# 7. Owner's Guide

| 7.1 | Attention in use | |
|---|---|---|
| 7.1.1 | | At the first time of using the door, please test the driving system to see if it move well. (Test method: unlock the trolley, pull and push the door by hand) |
| 7.1.2 | | Connected with the appropriate power and socket by professionals, and connected the earthing wire earth. |
| 7.1.3 | | Using the transmitters in your sight. Do not stand or walk under a moving door. The transmitters should be out of reaching of children. |
| 7.1.4 | | Make sure the door out off fire, moisture, electromagnetism and some other places. |
| 7.1.5 | | Check al least twice a years to make sure the door is properly balanced an that all working part are in good condition. Adjust the tensile force of chain. Add suitable amount of lubricant to active. |

| 7.2 | Examination Guide | | |
|---|---|---|---|
| 7.2.1 | Problem | Causes | Solution |
| 7.2.2 | The chain is noisy. | The chain is too loose. | Adjust nut-M8 referring to 3.2.C. |
| 7.2.3 | The motor does not work. | The socket is not well connect or the fuse is broken. | Check the socket or replace the fuse |
| 7.2.4 | After setting open and close positions, the motor does not work. | The screws of fixing the hall components are loose or program mistakes | Tighten the screws or resetting open and close positions. |
| 7.2.5 | The door can't be closed | Photo beam function works | Cancel the photo beam function, referring to 6.6 |
| 7.2.6 | The wall button works well, but the transmitter doesn't work. | No transmitter learning or transmitter battery is power off. | Code referring to 6.4 or change new transmitter battery. |
| 7.2.7 | Transmitter distance is too short. | The transmitter battery is nearly power off. | Change new battery. |

# Índice


**1. Funciones** **página 19**

**2. Especificaciones técnicas** **página 19**

**3. Instalación** **página 20**

a. Herramientas recomendadas

b. Instalando el operador y la guía

**4. Panel de control y transmisor** **página 21**

**5. Conexiones y terminales opcionales** **página 22**

**6.** Programando el operador **página 23**

**7.** Guìa de proprietario **página 25**

# 1 Funciones

## Control del micro

Un botón para controlar la abertura, el paro y el cierre.
La luz está encendida mientras abre o cierra la puerta y 3 minutos después la luz se apaga automáticamente.
La unidad se controla con un programa informático.
Verifique la fuerza de apertura y cierre de la puerta.
Las funciones opcionales son fotocélula, auto cierre, cerradura de puerta, etc.
La puerta pausa momentáneamente y rebota cuando alcanza obstrucciones en el camino de cierre.
Las funciones de protección son sobrecarga, sobrecalentamiento, entrada de poco voltaje, etc.

## Motor DC

Bajo ruido, arranque suave, paro lento para proteger la unidad y asegurarse que puede ser usado durante mucho tiempo.

## Display LED

La situación de trabajo puede ser mostrada en la pantalla LED.

## Decodificación

Rolling code

## Desenganche manual

Abrir y cerrar la puerta a mano sin corriente.

## Funciones opcionales

Fotocélulas, baterías de reserva y botón de pared.

# 2. Especificaciones técnicas

| | | | |
|---|---|---|---|
| Corriente de entrada | 220 V +- 10 % 50 60 Hz | Frecuencia de recepción | 433.92 MHz |
| Motor | 24 V DC | Decoficador | Rolling code |
| Temperatura de trabajo | > - 20 º C, <+50º C | Corriente transmisor | 27 A 12 V pila |
| Humedad relativa | < 90 % | Bombilla | 24 V 5 W / LED |
| Fuerza de apertura y cierre | 600 N, 800 N, 1200 N | Tiempo luz cortesía | 3 minutos |

# 3. Instalación

## 3.1. Herramientas recomendadas

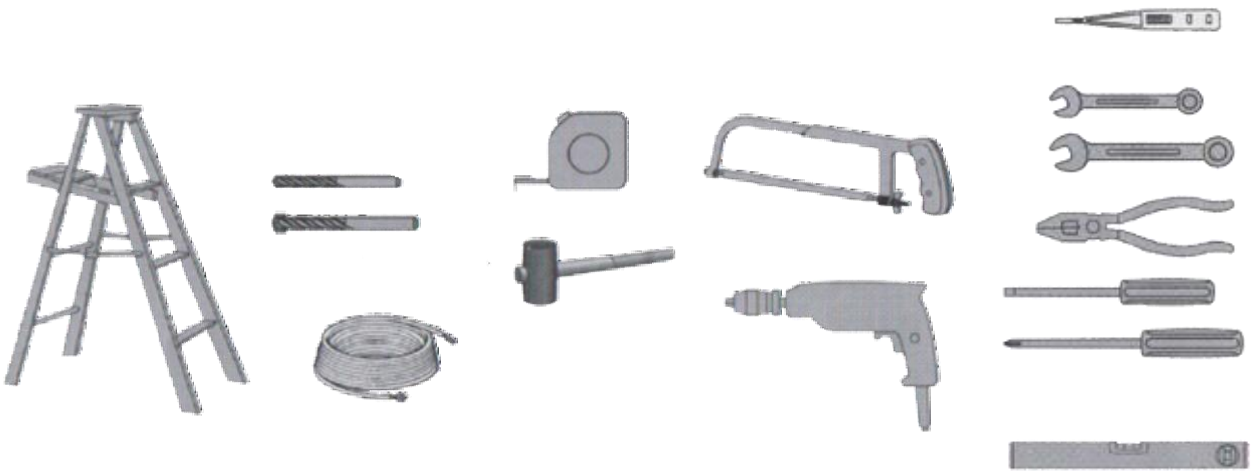

## 3.2. Instalando el operador y la guía

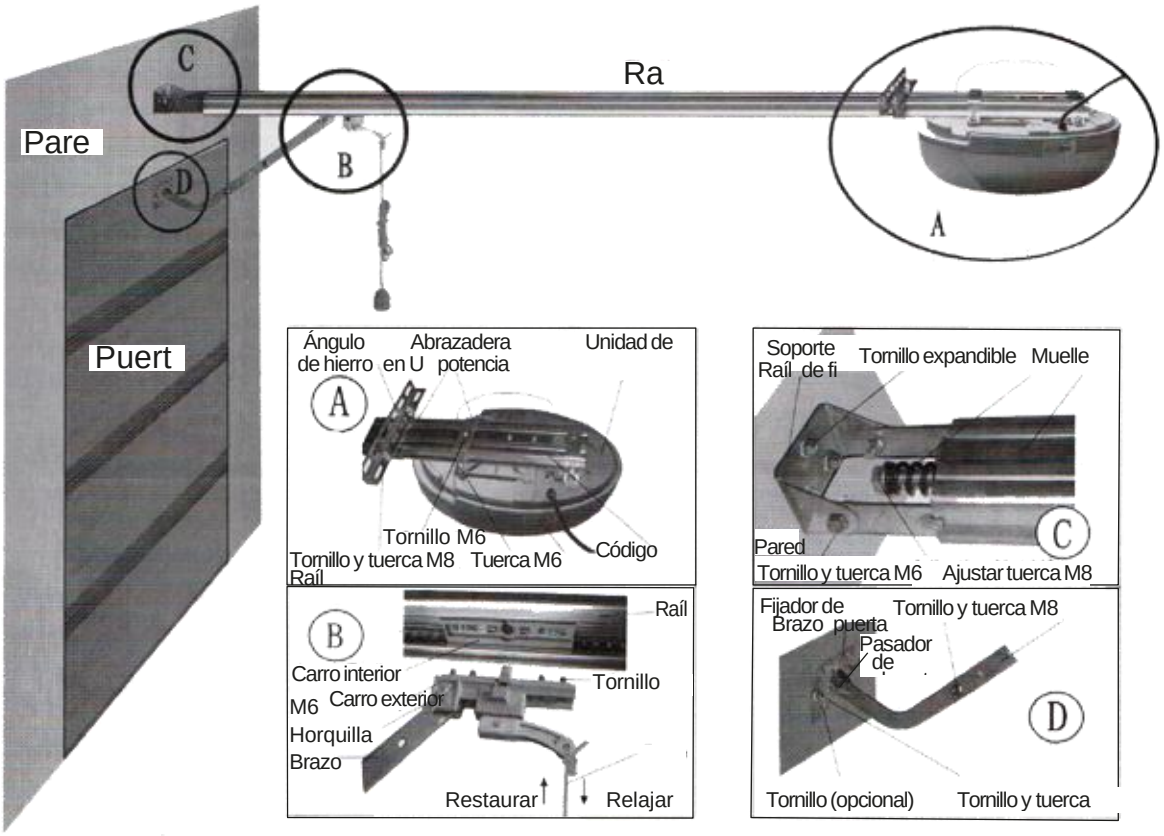

Cuando haya instalado la posición de abierto-cerrado, puede enganchar el mecanismo de paro cuando la puerta haya alcanzado la posición de completamente abierta (según foto de abajo), para evitar que cambie la posición limite cuando la fuerza seleccionada en F1 y haya muchas maniobras.

Usando tornillos M6.3 x 20 fijar el carril a la cabeza del motor con la abrazadera con forma de U para hacerlo mas fuerte y que no se mueva.

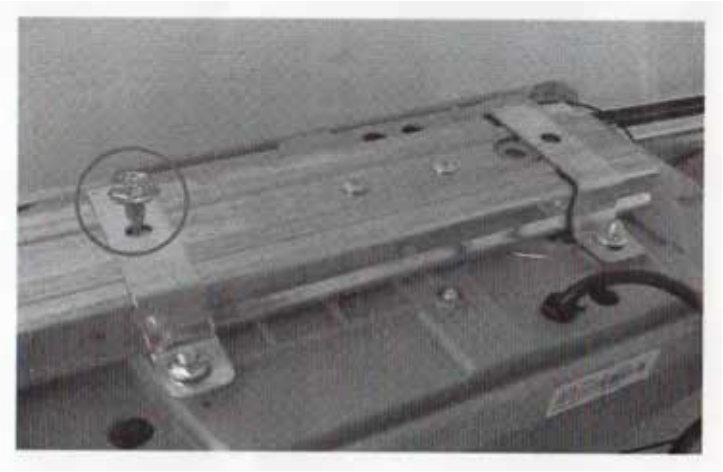

# 4. Panel de control y transmisor

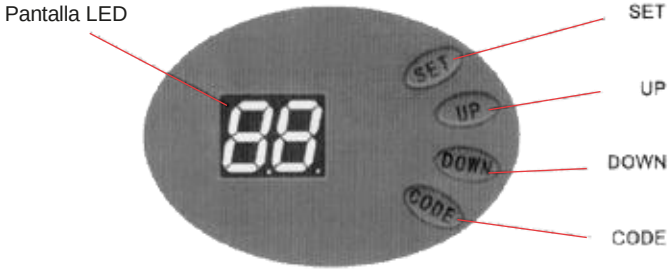


**Panel de Control**

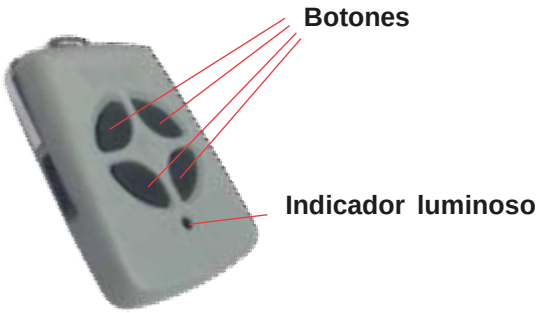


**Transmisor**

# 5. Conexiones y terminales opcionales

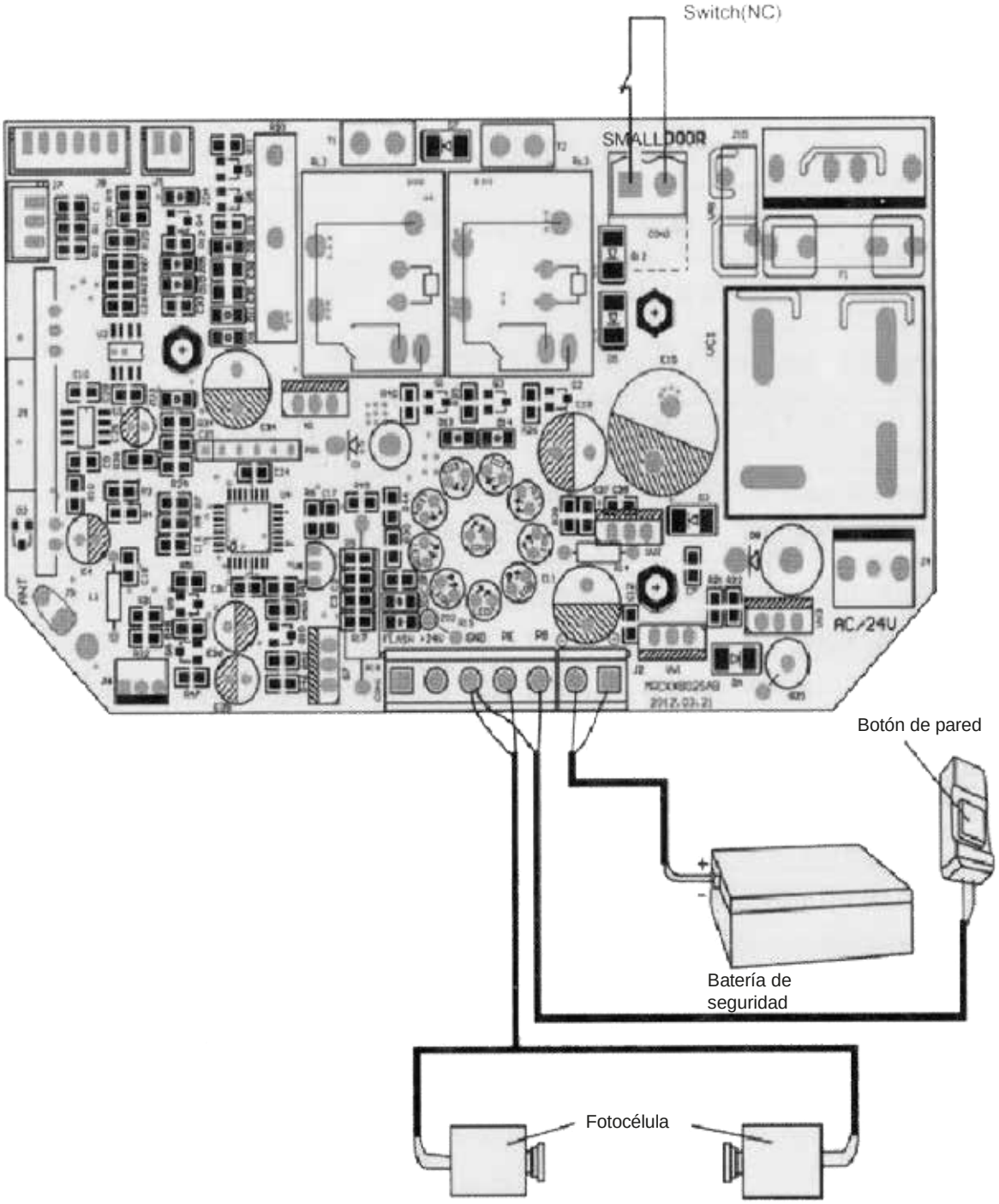

# 6. Programando el operador

| | | |
|---|---|---|
| 6.1 | **Preparación** | |
| 6.1.1 | Mantener el carro bloqueado, tire y empuje la puerta a mano, asegúrese que el carro conecta con la placa de fijación del carro. | |
| 6.1.2. | Encender la corriente, la luz de cortesía esta encendida durante varios segundos y a la vez, en el display LED aparecerá desde el numero 99 al 11. Después el operador pasa a situación de espera. | 99 11 |
| 6.1.3. | Al final, aparecerà enn el display "- -" | -- |
| 6.2. | **Programando las posiciones de cerrado y abierto** | |
| 6.2.1. | Pulsar y mantener pulsado SET hasta que aparezca en el display "P1." | P1 |
| 6.2.2. | Pulsar SET, en el display aparecerá "OP." | OP |
| 6.2.3. | Entonces pulsar y mantener pulsado UP y parpadeará "OP." | OP |
| 6.2.4. | Cuando la puerta alcance la posición de abierta, presionar SET, en el display aparecerá "CL." | CL |
| 6.2.5. | Entonces pulsar y mantener pulsado DOWN y parpadeará "CL". Cuando la puerta alcance la posición de cerrada, presionar SET. | CL |
| 6.2.6. | La puerta abrirá y cerrará automáticamente para grabar los requerimientos de sensibilidad de fuerza en apertura y cierre. | OP CL |
| 6.2.7. | El display mostrará "- -" cuando la configuración esté completa. | -- |
| 6.3. | **Autoaprendizaje de transmisores** | |
| 6.3.1. | Cuando la unidad haya almacenado 20 códigos, parpadeará "Fu," o preveyendo errores de código es necesario cancelar todos los códigos almacenados. | Fu |
| 6.3.2. | Pulsar y mantener pulsado CODE hasta que aparezca en el display "Su." | Su |
| 6.3.3. | Mantener más de 8 segundos, y parpadeará "dL," todos los códigos seran cancelados. | dL |
| 6.4. | **Añadir o cambiar transmisores** | |
| 6.4.1. | Presionar CODE, en el display aparecerá "Su." | Su |
| 6.4.2. | Presionar un botón en el transmisor, después soltar y presionar el mismo botón de nuevo. Parpadeará "Su." | Su |
| 6.4.3. | Entonces aparecerá en el display "- -" para mostrar que está la grabación está completada. Repetir los pasos para codificar un máximo de 20 transmisores y/o botones. | -- |

| | | |
|---|---|---|
| **6.5** | **Ajustes de fuerza** | |
| **6.5.1** | Pulsar y mantener pulsado SET hasta que aparezca en el display “P1.” | P1 |
| **6.5.2** | Pulsar UP una vez, y aparecerá en el display “P2.” | P2 |
| **6.5.3** | Pulsar SET una vez de nuevo, y mostrará la situación actual. Presionar UP para incre- mentar la fuerza un grado o presionar DOWN para disminuir la fuerza un grado. El grado máximo es F9 y el minimo F1. | F9<br>F1 |
| **6.5.4** | Presionar SET para confirmar. El valor por defecto es F5. | F5 |
| **6.5.5** | ⚠ Después de terminar toda la programación, por favor, verifique la fuerza para que sea segura. | |
| **6.6** | **Barrera fotocélula** | |
| **6.6.1** | Pulsar y mantener pulsado SET hasta que aparezca en el display “P1.” | P1 |
| **6.6.2** | Presionar UP dos veces, y aparecerá en el display “P3.” | P3 |
| **6.6.3** | Presionar SET para mostrar la situación actual. Presionar UP una vez y en el display aparecerá “H1,” la barrera fotoeléctrica está activada. Presionar DOWN una vez, y el display aparecerá “H0,” la barrera fotoeléctrica está desactivada. Presionar SET para confirmar y salir. | H0<br>H1 |
| **6.6.4** | Si no usa barrera fotoeléctrica, por favor, asegurese que aparece H0 para cerrar esta funcion. | H0 |
| **6.7** | **Auto cierre encendido/apagado** | |
| **6.7.1** | Pulsar y mantener pulsado SET hasta que aparezca en el display “P1.”. | P1 |
| **6.7.2** | Presionar UP tres veces, y aparecerá en el display “P4.”. | P4 |
| **6.7.3** | Presionar SET para mostrar la situación actual. Presionar UP para incrementar el autocierre un minuto o presionar DOWN para disminuir un minuto. El valor máximo es b9 y el minimo b0. Presionar SET para confirmar | b0<br>b9 |
| **6.7.4** | ⚠ El valor por defecto es b0, que significa autocierre apagado. Esta función trabaja cuando la puerta alcanza la posición de abierto. | b0 |

# 7. Guía de propietario

| 7.1 | Atención en uso | | |
|---|---|---|---|
| 7.1.1 | | La primera vez que use la puerta, verifique el sistema de para ver si se mueve bien. (Método: desbloquear el carro, tirar y empujar la puerta a mano) | |
| 7.1.2. | | Conectar con la corriente y conexiones apropiadas por profesionales, y conectar el cable de tierra a tierra. | |
| 7.1.3. | | Use los transmisores a la vista. No permanezca o camine debajo de una puerta movién-dose. Los transmisores deben estar fuera del alcance de los niños. | |
| 7.1.4. | | Asegúrese que la puerta esta lejos de fuego, humedad, electromagnetismo. | |
| 7.1.5. | | Verifique al menos dos veces al año para asegurarse que la puerta esta correctamente balanceada y que todas las piezas están en buenas condiciones de trabajo. Ajuste la fuerza del tensor de cadena. Añada lubricante suficiente al mecanismo. | |
| 7.2. | Guía | | |
| 7.2.1 | **Problema** | **Causas** | **Solución** |
| 7.2.2. | La cadena hace ruido | La cadena está muy suelta | Ajustar la tuerca M8 del aparta-do 3.2.C |
| 7.2.3. | El motor no funciona | El enganche no está bien conectado o el fusible esta roto | Verificar el enganche o remplazar el fusible |
| 7.2.4. | Después de programar las posiciones de abierto y cerrado, el motor no trabaja | Los tornillos de fijación de los componentes del Hall están sueltos o hay problemas de programación | Apretar los tornillos o resetear abriendo y cerrando posiciones |
| 7.2.5. | La puerta no puede cerrarse | La función fotocélula está activada | Cancelar la función fotocélula, según el apartado 6.6. |
| 7.2.6. | El botón de pared funciona bien, pero el transmisor no funciona | No hay aprendizaje del transmi-sor o la pila del transmisor está gastada | Codificar según el apartado 6.4. o cambiar la pila del nuevo transmisor |
| 7.2.7. | La distancia del transmisor es demasiado corta | La pila del transmisor está casi gastada | Cambiar una nueva pila. |

ELIMINACIÓN CORRECTA DEL PRODUCTO (residuos eléctricos y electrónicos)
(Aplicable a países de la UE y aquellos con sistemas de recolección diferenciada)

Una vez finalizado el ciclo de vida del producto, asegúrese de su correcto desecho, diferenciándolo de otros residuos comunes y depositándolo en un punto limpio. De este modo se evitan los posibles efectos negativos que una manipulación incorrecta de los residuos podría provocar en las personas y el medio ambiente

***Aprimatic Doors*** *se reserva el derecho de aportar las modificaciones o variaciones que retenga oportunas*
*a los propios productos y/o al presente manual sin algun obligo de preaviso.*
***Puede descargar la Declaración de conformidad en:***
***https://www.aprimatic.es/documentacion/documentaciontecnica/declaracion-de-conformidad***

**APRIMATIC DOORS S.L.**
C/ Juan Huarte De San JUAN, 7
Parque Empresarial Inbisa Alcalá II 28806,
Alcalá De Henares – MADRID
www.aprimatic.es aprimatic@aprimatic.es